A - A

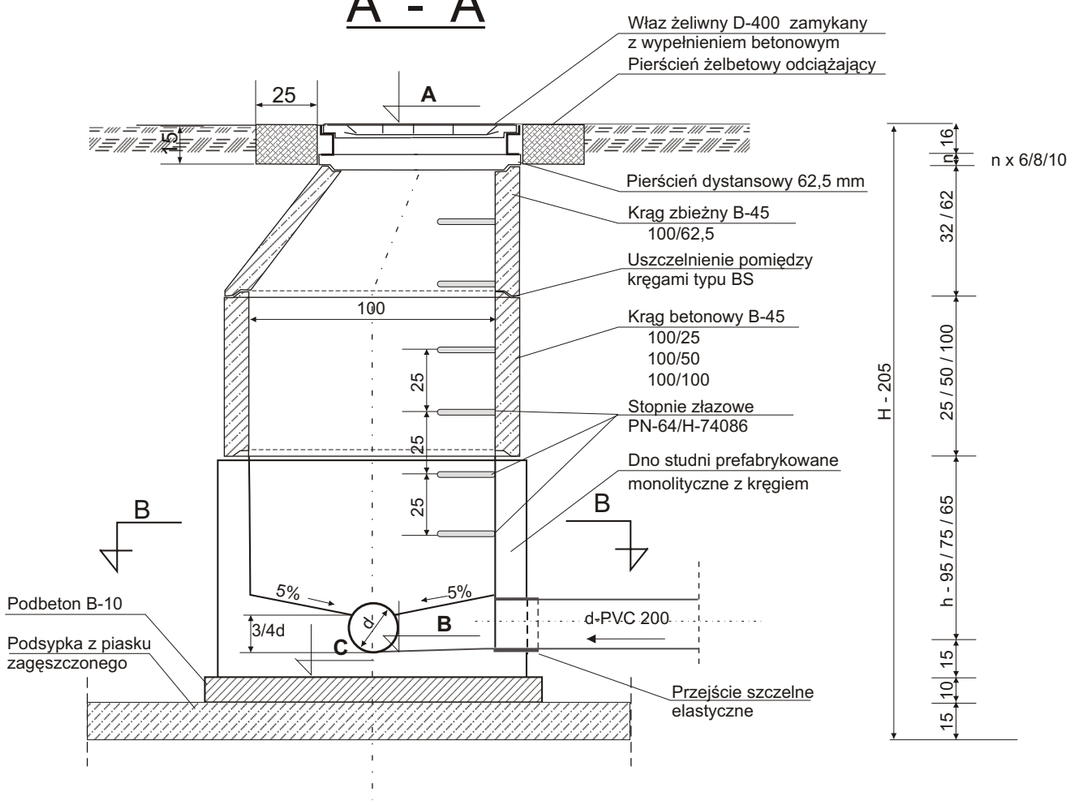

B - B

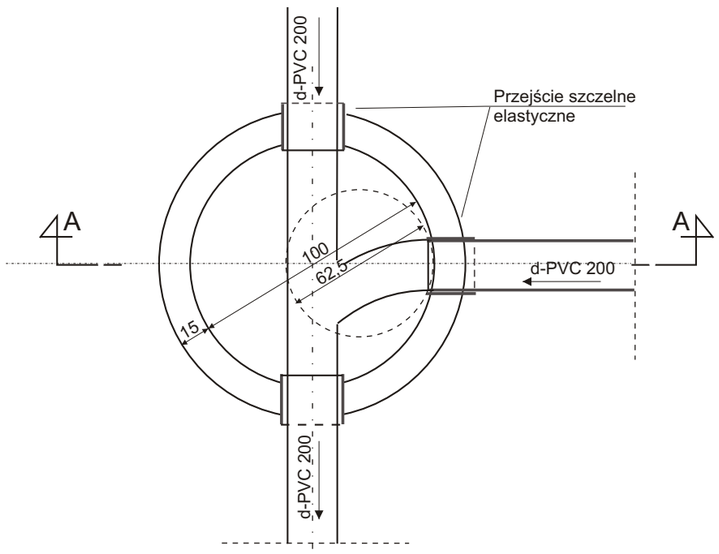

Wyszczególnienie \ Numer studni	S8	S11	S16
Średnica kanału (m)	0,20	0,20	0,20
Średnica kanału dopływowego d_1 (m)	0,16 / 0,20	0,20 / 0,20	0,16 / 0,16
Kąt usytuowania kanału dopływowego (°)	90 / 180	90 / 180	135 / 225
Rzędna pokrywy (A)	101,00	101,20	101,20
Rzędna niwelety kanału (B)	98,01	98,61	99,13
Rzędna posadowienia studni (C)	97,86	98,46	98,98
Ilość włazów kanałowych (szt.)	1	1	1
Ilość kręgów zbieżnych ze stopniami (szt) h - 0,62 m 1,00/0,625 m	1	1	1
Ilość pierścieni dystansowych h - 0,06 (szt)	-	1	-
Ilość pierścieni dystansowych h - 0,08 (szt)	-	-	-
Ilość pierścieni dystansowych h - 0,10 (szt)	-	-	1
Ilość kręgów ze stopniami h - 0,25 m (szt) 1,00 m	1	-	-
Ilość kręgów ze stopniami h - 0,50 m (szt) 1,00 m	-	-	1
Ilość kręgów ze stopniami h - 1,00 m (szt) 1,00 m	1	1	-
Dno studni ze stopniami h - 0,95 m (szt) 1,00 m	1	-	-
Dno studni ze stopniami h - 0,75 m (szt) 1,00 m	-	1	-
Dno studni ze stopniami h - 0,65 m (szt) 1,00 m	-	-	1

Nazwa obiektu	PROJEKT BUDOWLANY Sieć wodociągowa i kanalizacji sanitarnej			
Adres	WILKOWICE - REJON UL. LIPOWEJ			
Przedmiot rysunku	Studzienka kanalizacyjna			
Data:07.2007	Imię i nazwisko	Nr upr.	Podpis	Skala 1:25
Projektant	W. Nowosielski	1047/87/Lo		
Projektant				Nr rys. 8
Sprawdził				